Electrolux PROFESSIONAL

Tørketrommel
TD7-8
med varmepumpe

Kommersiell tørking med høy ytelse • Lave driftskostnader • Bygget for å vare

Med en enestående tørkeytelse leverer denne profesjonelle tørketrommelen konsekvent resultater av høy kvalitet, basert på svensk teknologi utviklet for presisjon.

Lykkes du, lykkes vi

Med riktig kombinasjon med vår WP7-vaskemaskinserie kan du oppnå utrolige 15 % energibesparelser ved tørking.

40,000 DRY CYCLES

Lengst mulig levetid: 40 000 sykluser.

Holdbarhet er den nye fortjenesten: den eneste investeringen som vinner tilliten din, syklus for syklus.

OPTIMIZED AIRFLOW & HEATING

Optimalisert luftstrøm og oppvarming, som gir raske og pålitelige tørkesykluser.

M.E.M.E. Minimum Energy Maximum Efficiency

Minimum energi, maksimal effektivitet (MeMe).

Spar opptil 65 % energi med vår patenterte varmepumpe – optimalisert av den elektroniske ventilen og inverterteknologien for maksimal tørke- effektivitet med den raskeste tørketiden.

ECO PROGRAM

Spar enda mer med ECO-programmet; når rask tørketid ikke er viktig, kan et Eco-program gi ytterligere 18 % energibesparelse per kg tøy.

LOAD INTELLIGENCE

Liten tekstilmengde? Ikke noe problem! Den første tørketrommelen som optimaliserer energi og effektivitet ved mindre enn full tøymengde. Velg Eco-programmet og spar opptil 8 % av energiforbruket ved å registrere tøymengden i trommelen.

OnE Connected

Få full kontroll over driften i vaskeriet, og mål besparelser og produktivitet i sanntid. Når som helst. Hvor som helst.

UNIVIBE

Fullt tilpassbart 4,3" berøringspanel: UniVibe gjør den daglige driften enklere med et intuitivt grensesnitt og fleksible tilpasningsmuligheter.

Hovedspesifikasjoner		TD7–8
Kapasitet tørrvekt, fyllfaktor 1:15	kg / lb	9,0 / 19,8
Kapasitet tørrvekt, fyllfaktor 1:18	kg / lb	7,5 / 16,5
Kapasitet tørrvekt, fyllfaktor 1:22	kg / lb	6,1 / 13,4
Trommel, volum	liter	135
Trommel, diameter	ø mm	575
Nominell inngangseffekt	kW	2,3

Forbruksdata[1]		
Total tid	Min.	42
Energiforbruk	kWt	1,28
Fordampning	g/min	73
Energi vannfordamping	kWh/l	0,42

1. Ved nominell kapasitet 1:22, 100 % bomullsmengde med 50 % opprinnelig fuktighet tørket til 0 %.

Elektrisk tilkopling					
Oppvarmingsalternativ	Nettspenning	Hz	Oppvarmingseffekt kW	Totaleffekt kW	Anbefalt sikring A
Maskiner med varmepumpe	220-240V 1/1N 3~	50/60	[1]	2,3	10
	380-415V 3N~	50/60	[1]	2,3	10

1. Total effekt og anbefalt sikring er ikke avhengig av oppvarmingseffekten i disse tilfellene.

Lydnivåer		
Lydeffekt/lydtrykknivå ved tørking[1]	dB(A)	63/48
Varmeavgivelse		
Gjennomsnittlig varmeutslipp per tørkesyklus brukt til å vurdere ventilasjonsbehov[2]	kW	0,7
Forsendelsesdata[3]		
Vekt	netto, kg	131
Forsendelsesvolum	m^3	0,81

1. Lydnivåer målt i samsvar med ISO 60704.
2. Kontakt en autorisert ventilasjonsteknikker hvis du trenger hjelp med å måle de nødvendige ventilasjonsbehovene. For tilstrekkelig ventilasjon må alle kilder som fører varme inn i rommet tas i betraktning, pluss alle andre parametere som påvirker ventilasjonsbehovet. Klimasone, bygningsparametere, romstørrelse, osv.
3. Gjennomsnittsdata. Bruttovekt/transportvolum avhenger av konfigurasjon. Kontakt logistikkavdelingen for å få nøyaktige mål.

Produsert i samsvar med ISO 9001 og ISO 14001.
Sertifisert med CB-sertifikat for lavspenningsdirektiv og S-merke i samsvar med maskindirektivet. Kapslingsgrad IP X4D.
Sølvgrå og mørkeblå fargeprøver kan bestilles på delenummer 472998313.

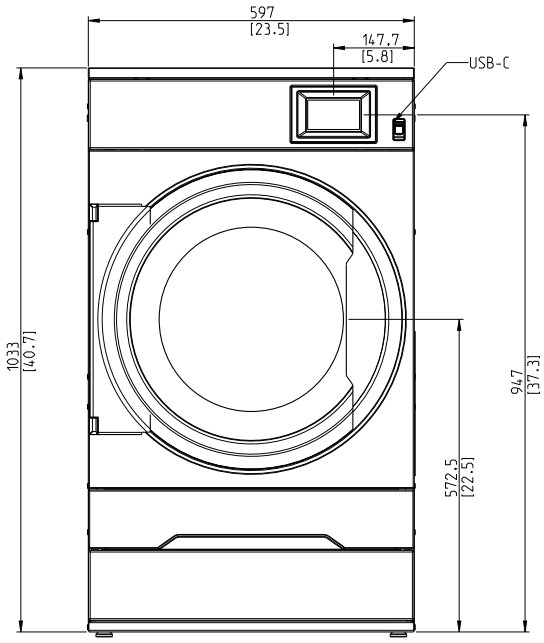
597
[23.5]
147.7
[5.8]
USB-C
1033
[40.7]
947
[37.3]
572.5
[22.5]

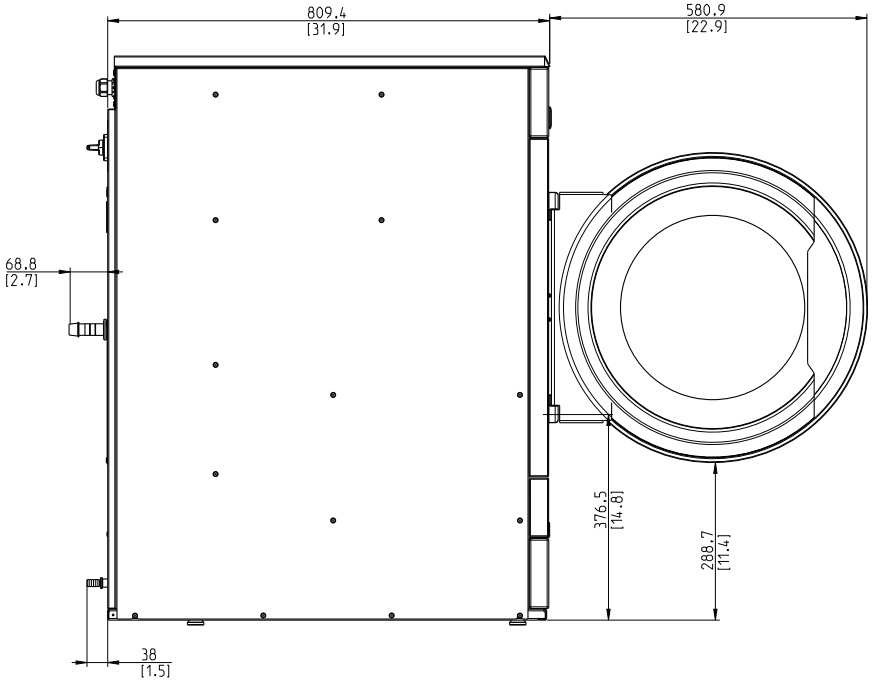
809.4
[31.9]
580.9
[22.9]
68.8
[2.7]
376.5
[14.8]
288.7
[11.4]
38
[1.5]

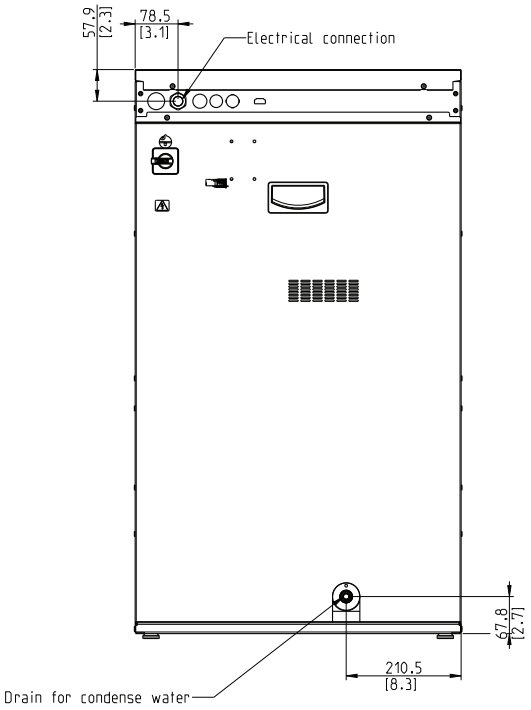
57.9
[2.3]
78.5
[3.1]
Electrical connection
67.8
[2.7]
210.5
[8.3]
Drain for condense water

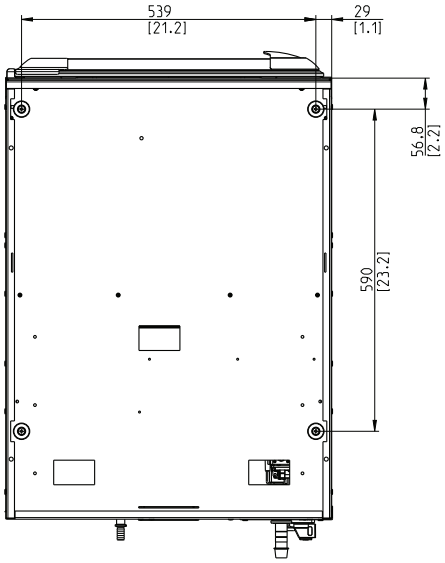
539
[21.2]
29
[1.1]
56.8
[2.2]
590
[23.2]

Tilvalg og tilbehør

- De isolerte glassdørene holder døren kald på utsiden og varm på innsiden, slik at romtemperaturen ikke påvirkes
- Lagoon Advanced Care
- Dør, front- og sidepanelene er tilgjengelige i rustfritt stål
- Kan kobles til bestillings-/betalingssystem eller myntteller.
- Sokkel og stablesett er tilgjengelig for kombinasjon med vaskemaskin, men også tørketrommel oppå tørketrommel
- Moisture Balance sikrer nøyaktig tørking samtidig som den sparer energi, forhindrer overtørking og skader på tekstiler

Vi forbeholder oss rett til å endre spesifikasjoner uten forutgående varsel.